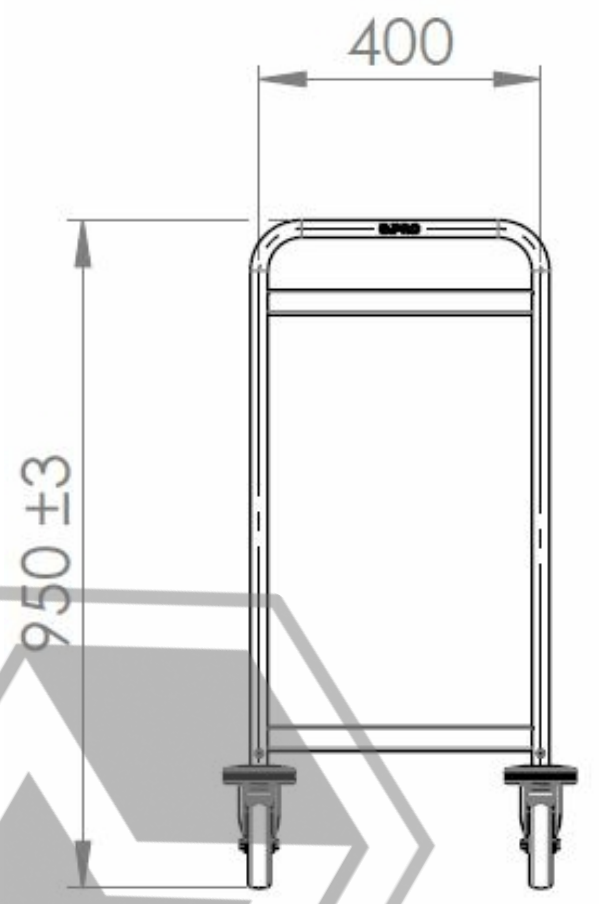

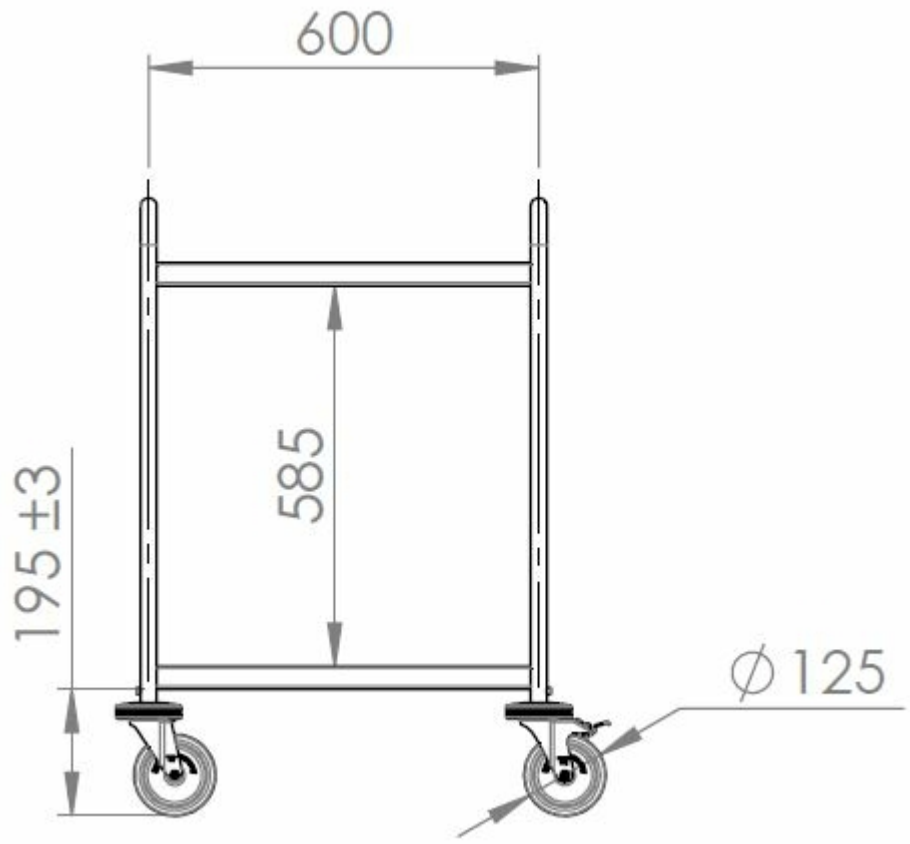

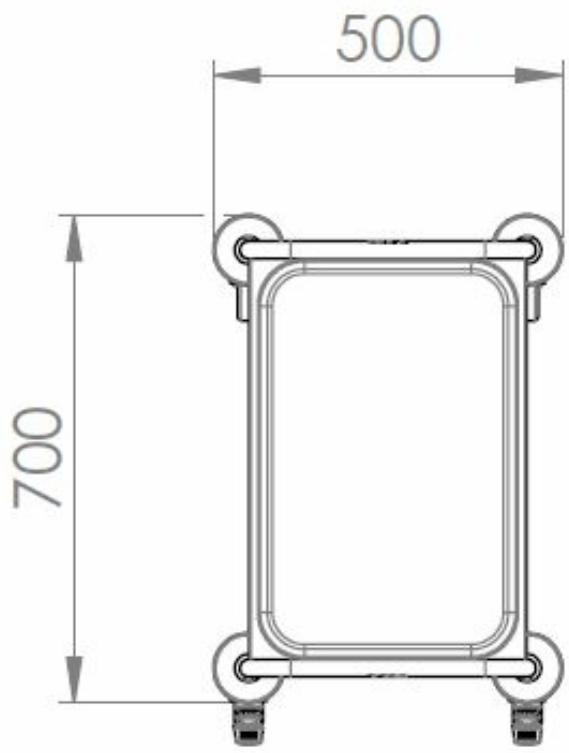

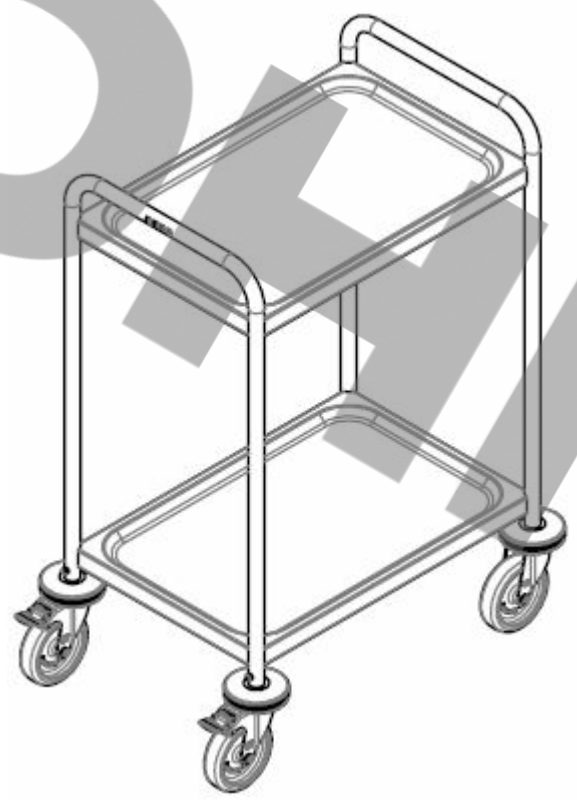

MOHN

Datum	18.08.2021
Name	
Gepr.	17.09.2021
Art.-Nr.:	43000101

MOHN GmbH
Am Stadion 4
DE 58540 Meinerzhagen
Tel.: 02354-9445-0 / Fax 02354-9445-299
www.mohn-gmbh.com / info@mohn-gmbh.com

Servierwagen, Typ SW 6/4-3 Highline

Abmessungen in: MM
Toleranzen: ± MM

Material: 1.4301

Kein Zeichnungsmaßstab

Seite A Z.-Nr.: 2000265020

Skala: 1:2 Gewicht: 13,26 kg (+/-10%) Seite 1 von 1

Weitergabe sowie Vervielfältigung dieses Dokuments, Verwertung und Mitteilung seines Inhalts sind verboten, soweit nicht ausdrücklich gestattet. Zuwiderhandlungen verpflichten zu Schadenersatz.
Alle Rechte für den Fall der Patent-, Gebrauchsmuster- oder Geschmacksmustereintragung vorbehalten.