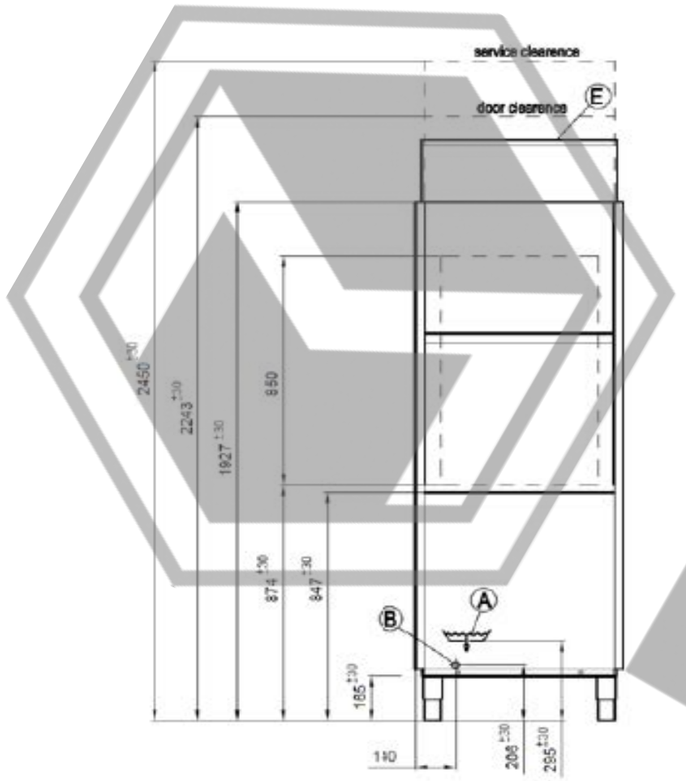

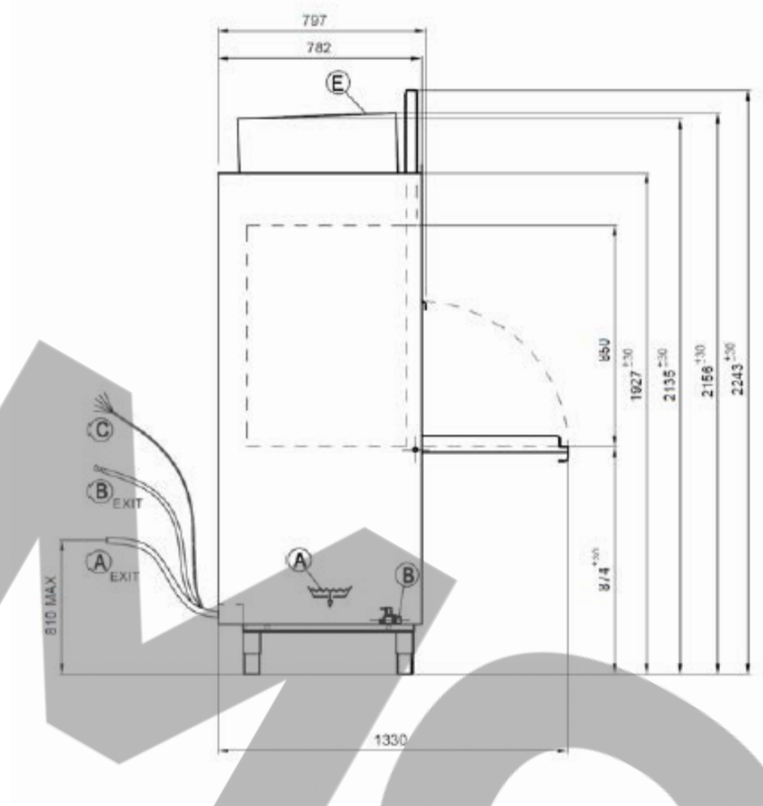

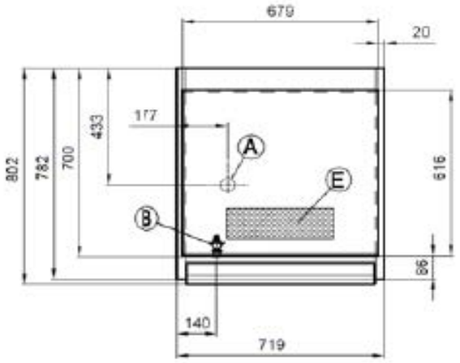

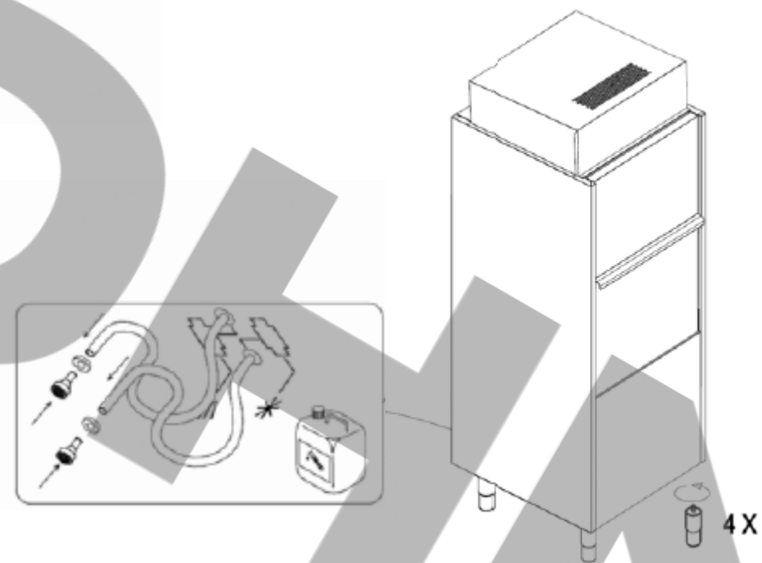

A	⌀ 50mm M	A EXIT	⌀ 35 mm M
B	G 3/4" M	B EXIT	G 3/4" F
C	Power supply	E	Steam exaust

Weitergabe sowie Vervielfältigung dieses Dokuments, Verwertung und Mitteilung seines Inhalts sind verboten, soweit nicht ausdrücklich gestattet.
Zuwiderhandlungen verpflichten zu Schadenersatz. Alle Rechte für den Fall der Patent-, Gebrauchsmuster- oder Geschmacksmustereintragung vorbehalten.

Material: 1.4301

Kein Zeichnungsmaßstab

Datum	30.08.2021
Name	
Gepr.	
Art.-Nr.:	11100248

Abmessungen in: MM
Toleranzen: ± MM

MOHN GmbH
Am Stadion 4
DE 58540 Meinerzhagen
Tel.: 02354-9445-0 / Fax 02354-9445-299
www.mohn-gmbh.com / info@mohn-gmbh.com

Installationszeichnung Gerätespülmaschine
TT32-23 D.5 NRG

Seite A | Z.-Nr.:

Skala: 1:2 | Gewicht: kg (+/-10%) | Seite 1 von 1