☐ Typ **ECO** (standard Kette)

☐ Typ **Highline** (rostfreie, wartungsarme Kette)

☐ Typ A ☐ Typ B	Auskipphöhe (200 l Wagen) **AH ca.**	Maschinenhöhe **MH ca.**	min. Deckenhöhe **DH**	**Fahrgestell** möglich? (Höhenmaße + ca. 35mm)	**Schutzzaun** erforderlich?
☐	1400 - 1700	2700	2800	✓	x
☐	1700 - 2000	3000	3100	✓	x
☐	2000 - 2300	3300	3400	✓	x
☐	2300 - 2600	3600	3700	x	✓
☐	2600 - 2900	3900	4000	x	✓
☐	2900 - 3200	4200	4300	x	✓

☐ Typ C ☐ Typ D	Auskipphöhe (200 l Wagen) **AH ca.**	Maschinenhöhe **MH ca.**	min. Deckenhöhe **DH**	**Fahrgestell** möglich? (Höhenmaße + ca. 35mm)	**Schutzzaun** erforderlich?
☐	1480 - 1780	2700	2880	✓	x
☐	1780 - 2080	3000	3180	✓	x
☐	2080 - 2380	3300	3480	✓	x
☐	2380 - 2680	3600	3780	x	✓
☐	2680 - 2980	3900	4080	x	✓
☐	2980 - 3280	4200	4380	x	✓

Beispielhafte Darstellung
HKV 350 Typ A

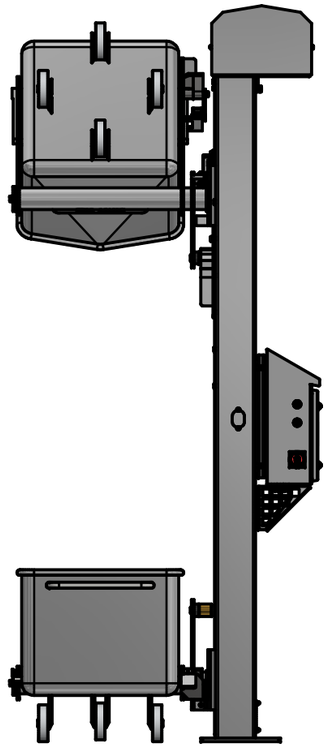

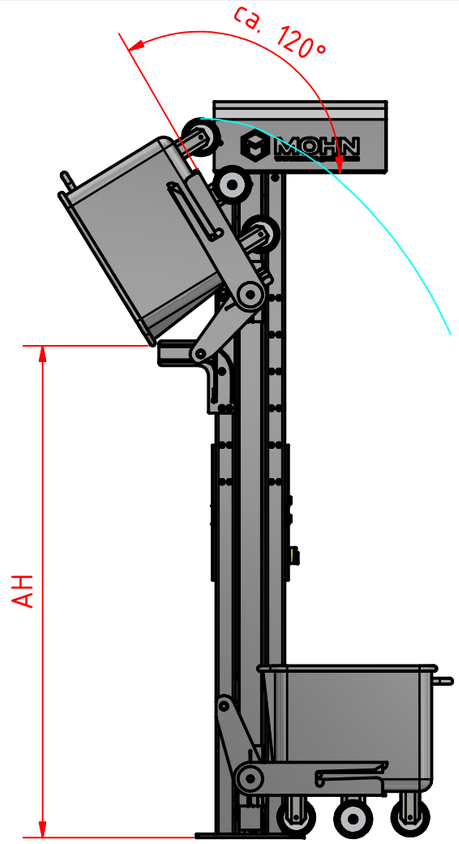

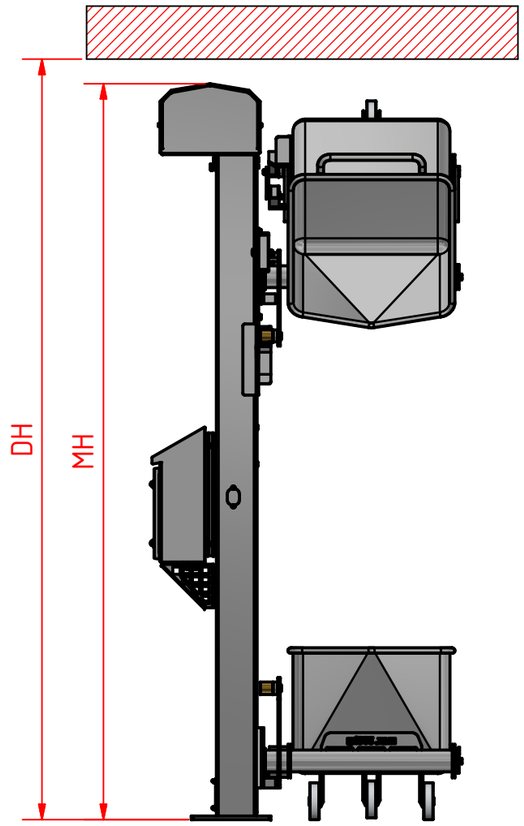

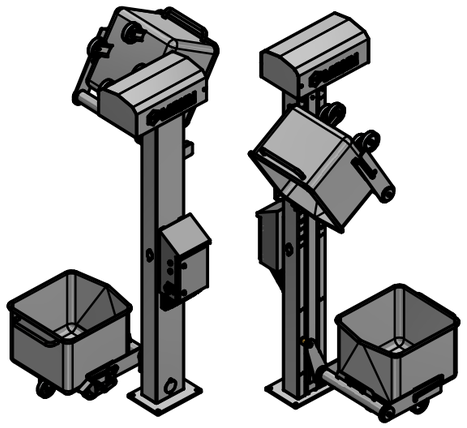

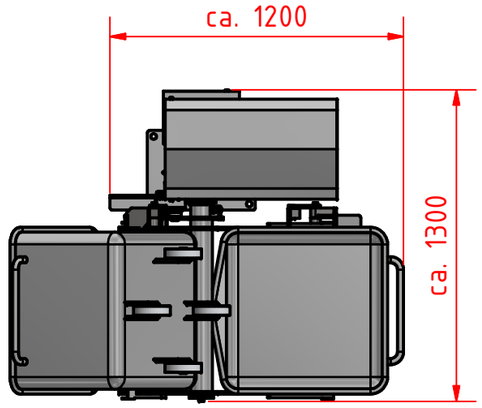

max. Hubgewicht: 350kg
nur für rieselfähiges Schüttgut

Beim Anbau von zusätzlicher Ausrüstung, oder der Integration der Maschine in eine Produktionslinie, sind die Sicherheitsabstände gemäß EN ISO 13857 und DIN EN ISO 13854 einzuhalten.
Technische Änderungen vorbehalten.
Die Layoutmaße sind nicht verbindlich, die tatsächlichen Maße der Maschine ergeben sich aus der für den Auftrag zu erstellenden Freigabezeichnung!
Dargestellte Produktmerkmale können von den Abbildungen abweichend ausgeführt sein!

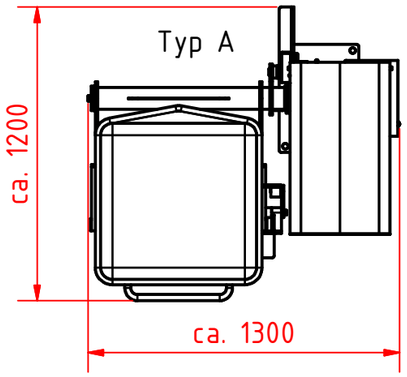

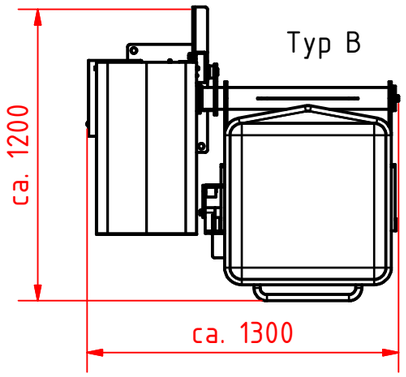

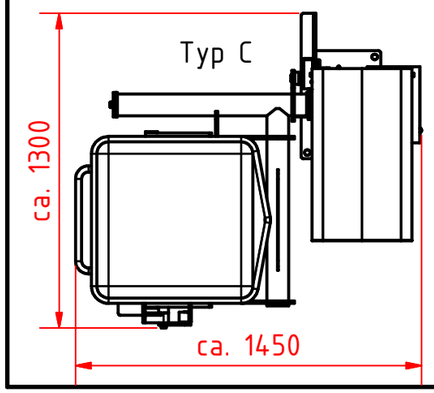

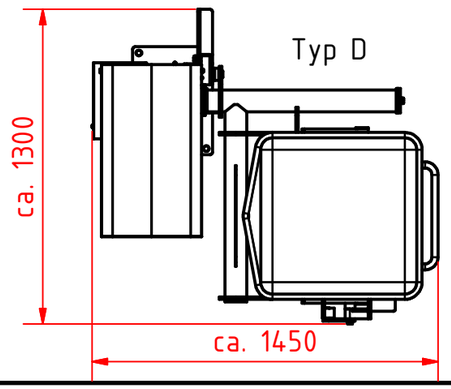

MOHN

Zust.	Änderungen	Datum	Name		Datum	Name
				Erst.	31.01.2023	MB
				Bearb.		
				Gepr.		
				ISO 8015 ISO 2768-mH		

Schutzvermerk nach DIN 34 beachten!

Druckdatum

Maßstab % | Werkst.

Typ

HKV 350
Varianten und
Standardhöhen

Zeichnungs-Nr. 2023-01-31

Blatt 1

Bl. A3

Artikel-Nr.

Fahrbares Untergestell für HKV 350
☐ Typ **A**
☐ Typ **B**
☐ Typ **C**
☐ Typ **D**

Beispielhafte Darstellung
HKV 350 Typ A mit fahrbarem Untergestell

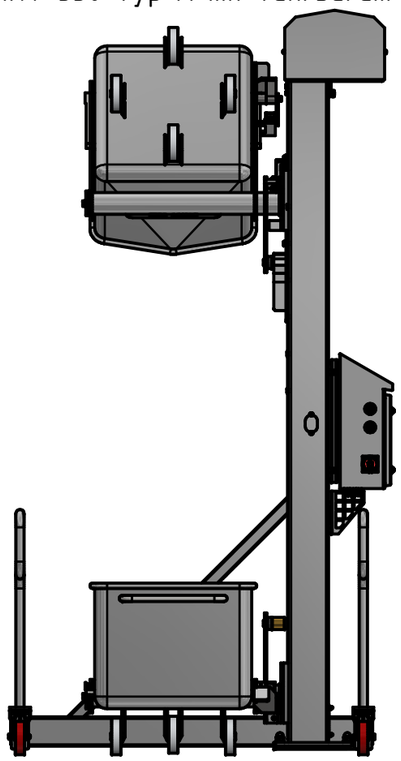

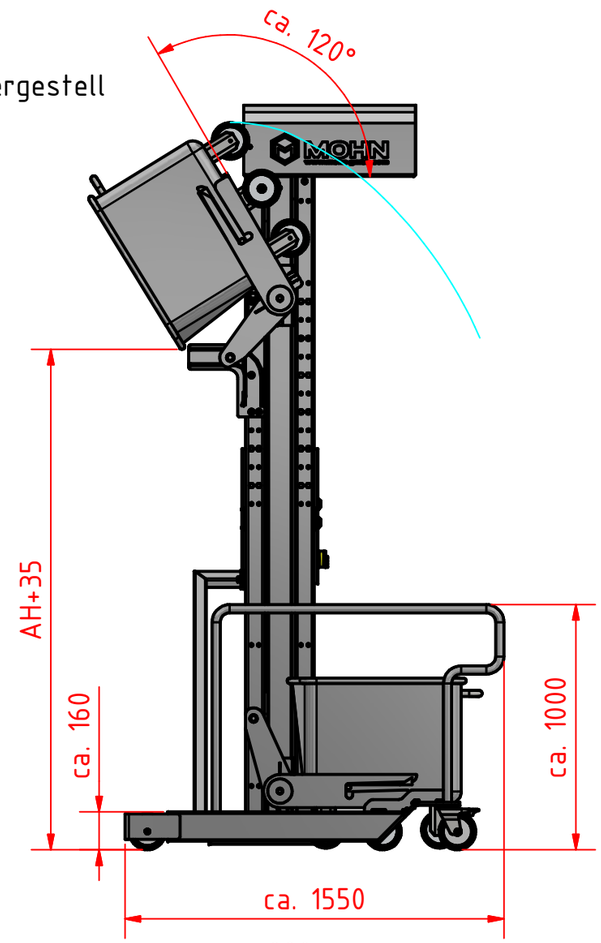

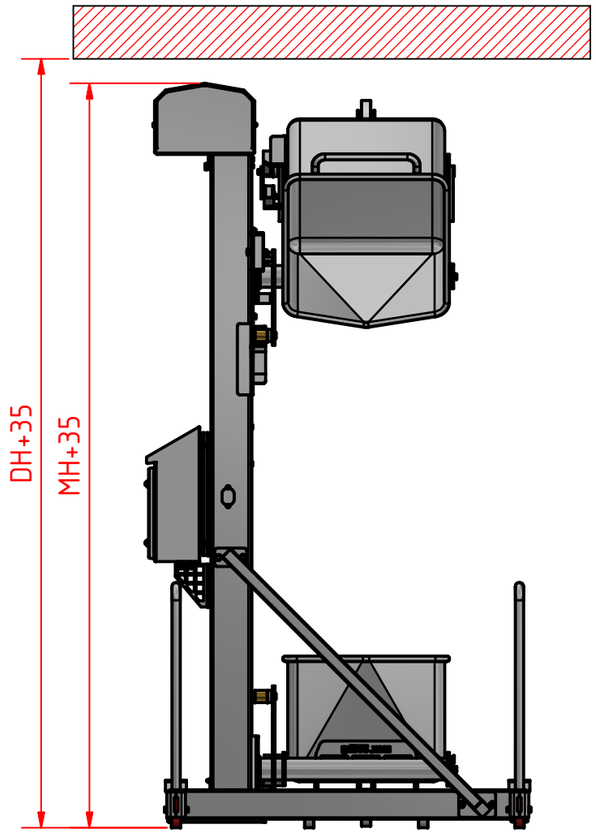

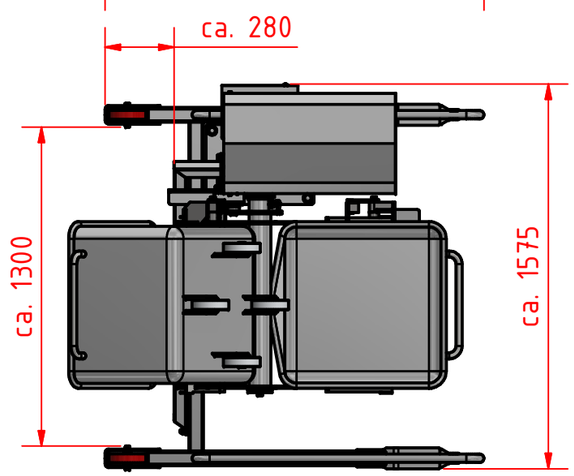

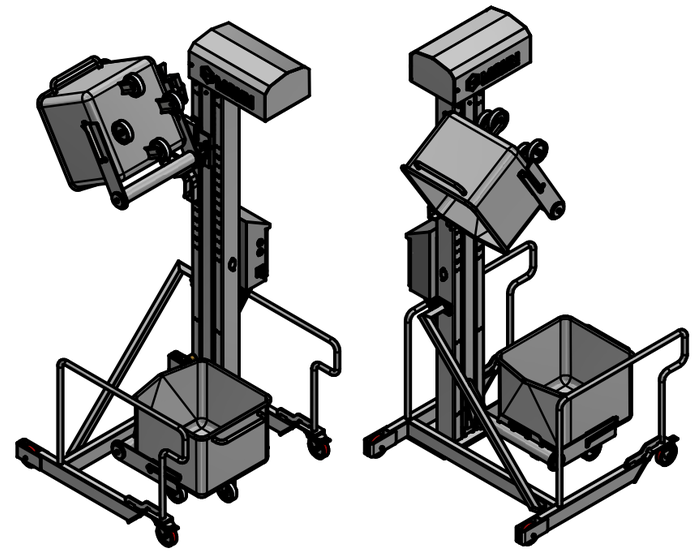

max. Hubgewicht: 350kg
nur für rieselfähiges Schüttgut

Beim Anbau von zusätzlicher Ausrüstung, oder der Integration der Maschine in eine Produktionslinie, sind die Sicherheitsabstände gemäß EN ISO 13857 und DIN EN ISO 13854 einzuhalten.
Technische Änderungen vorbehalten. Die Layoutmaße sind nicht verbindlich, die tatsächlichen Maße der Maschine ergeben sich aus der für den Auftrag zu erstellenden Freigabezeichnung! Dargestellte Produktmerkmale können von den Abbildungen abweichend ausgeführt sein!

MOHN

Zust.	Änderungen	Datum	Name		Datum	Name
				Erst.	31.01.2023	MB
				Bearb.		
				Gepr.		
				ISO 8015 ISO 2768-mH		

Schutzvermerk nach DIN 34 beachten!

Druckdatum

Maßstab %
Werkst.
Typ

HKV 350
fahrbares
Untergestell

Zeichnungs-Nr.
2023-01-31
Blatt 2
Bl. A3
Artikel-Nr.