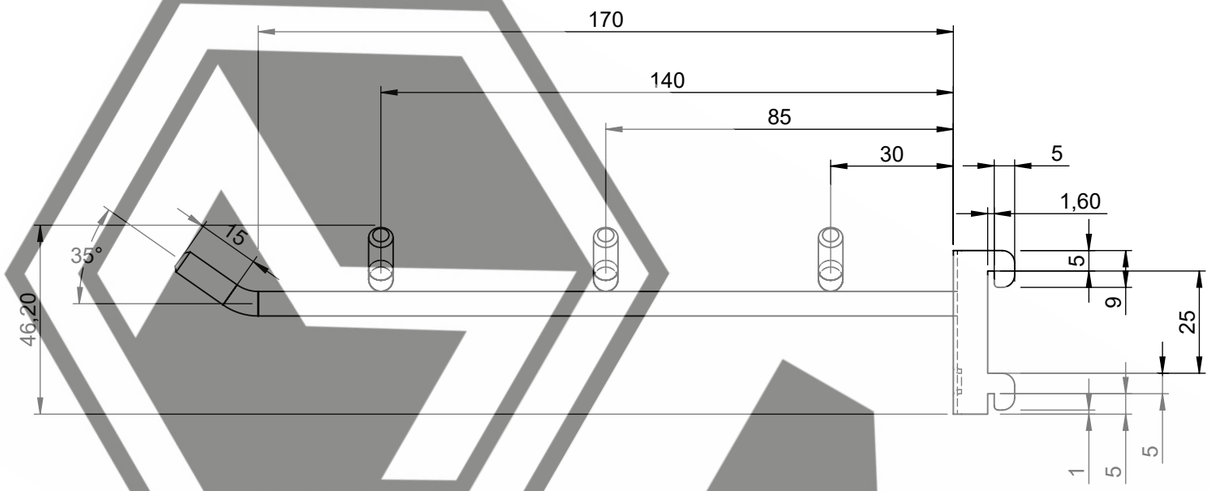

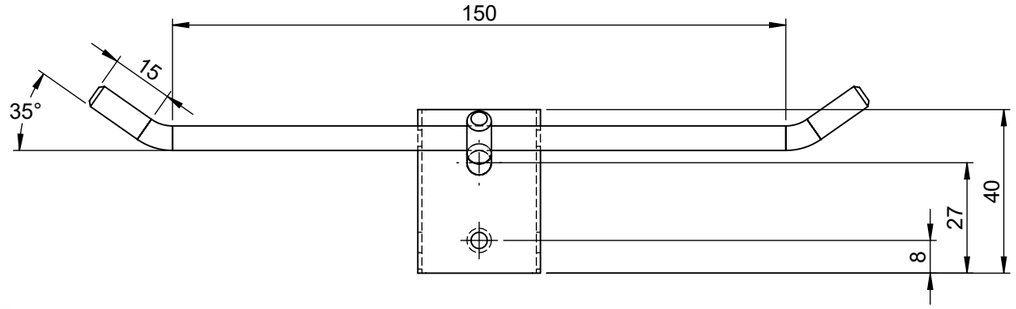

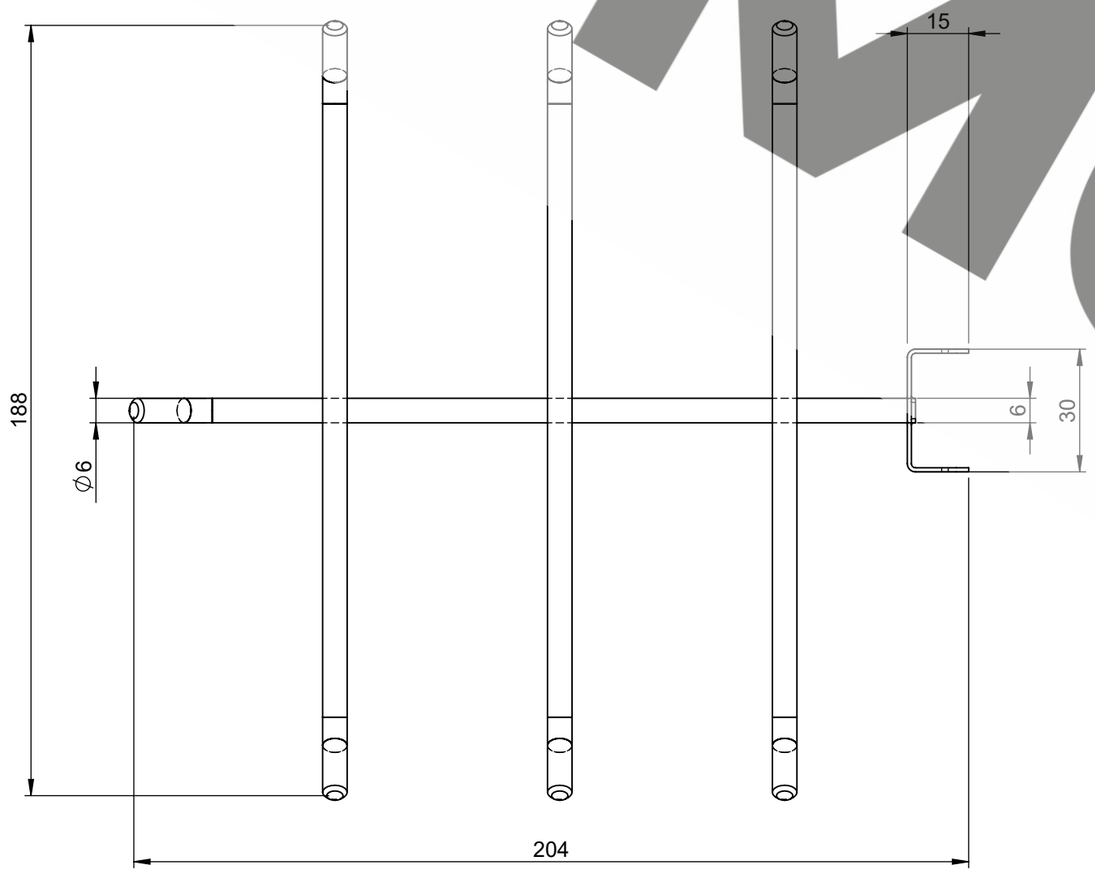

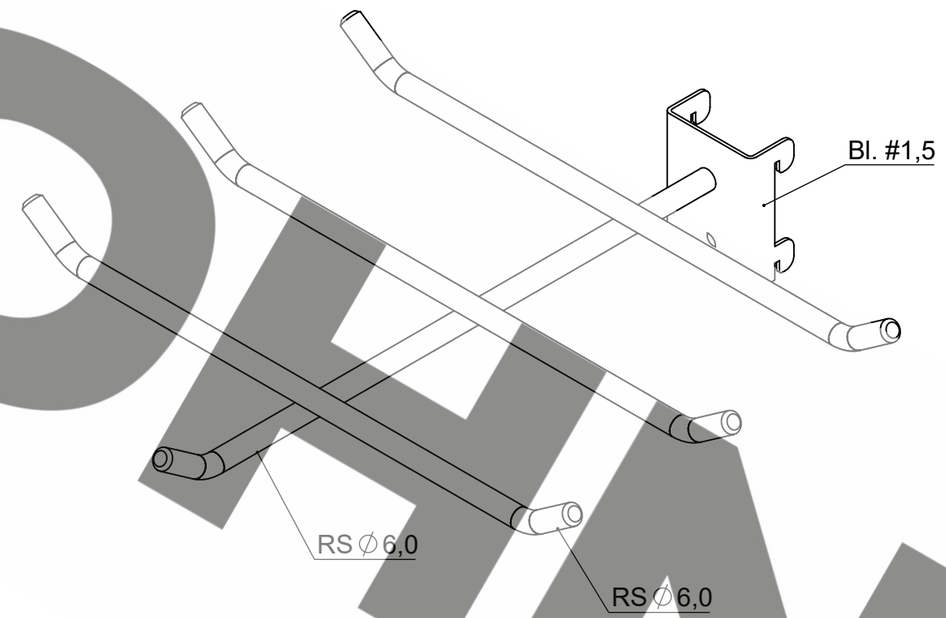

MOHN

Datum	04.07.2019
Name	
Gepr.	06.03.2024
Art.-Nr.:	44200370

MOHN
Am Stadion 4
DE 58540 Meinerzhagen
Tel.: 02354-9445-0 / Fax 02354-9445-299
www.mohn-gmbh.com / info@mohn-gmbh.com

Werkzeughalter 6-fach f. Lochwand LW, Typ WZH-6 fach

Material: 1.4301

Kein Zeichnungsmaßstab

Abmessungen in: MM
Toleranzen: ± 3 MM

Seite A | Z.-Nr.: 13-2570-32

Skala: 1:2 | Gewicht: 0,19 kg (+/-10%) | Seite 1 von 1

Weitergabe sowie Vervielfältigung dieses Dokuments, Verwertung und Mitteilung seines Inhalts sind verboten, soweit nicht ausdrücklich gestattet.
Zuwiderhandlungen verpflichten zu Schadenersatz. Alle Rechte für den Fall der Patent-, Gebrauchsmuster- oder Geschmacksmustereintragung vorbehalten.