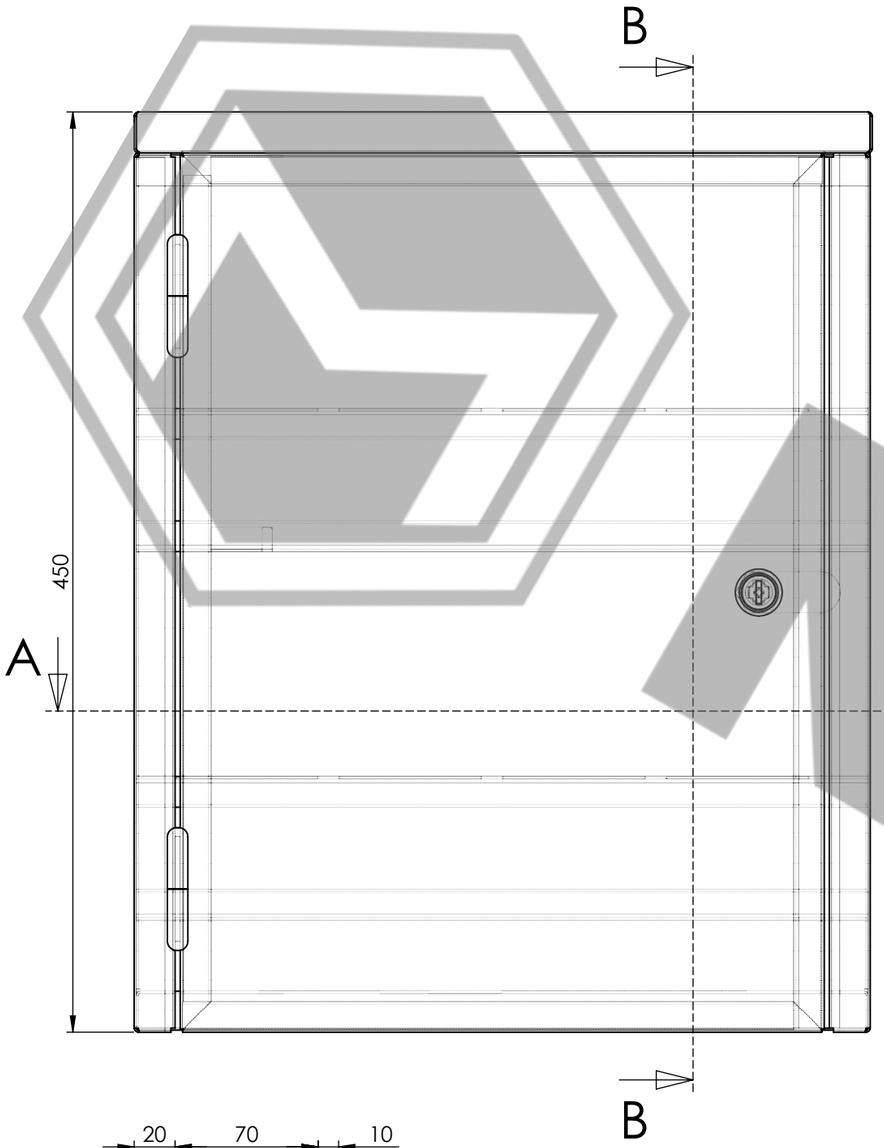

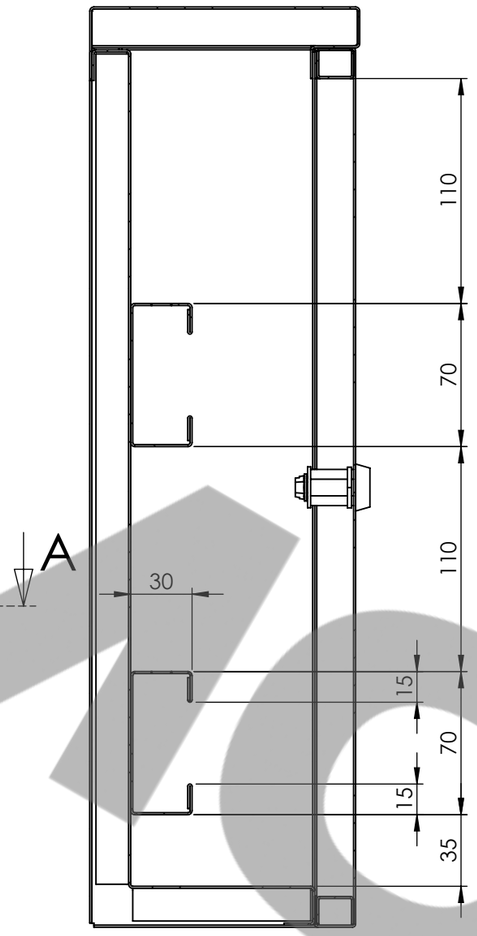

SCHNITT B-B

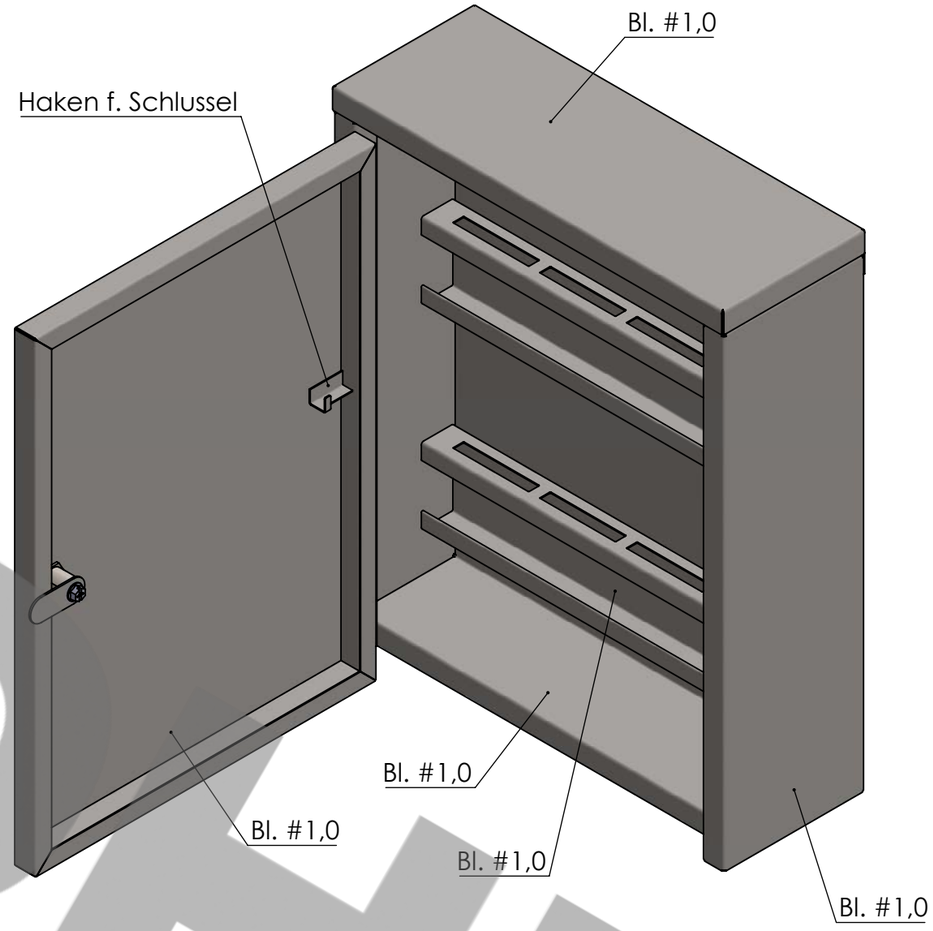

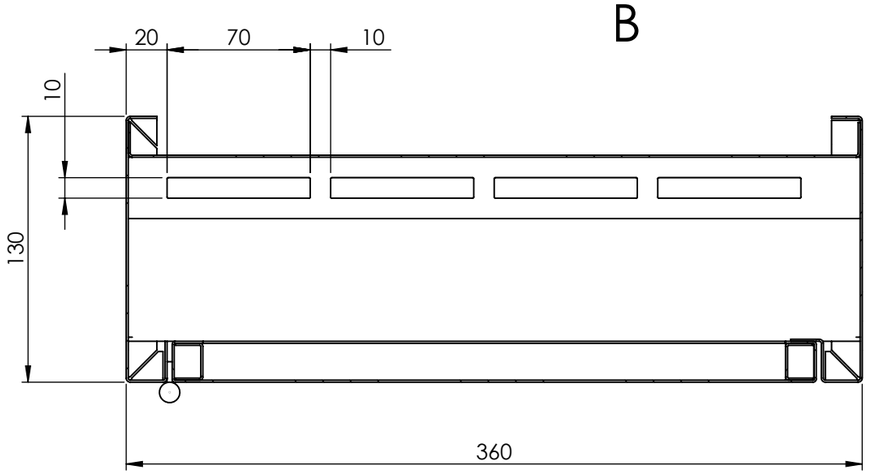

SCHNITT A-A

Blech Korn K320

DATUM	30.01.2022
NAME	P. Walniczek
GEPR.	10.11.2022
Art.-Nr.:	99100450
ANG.	XXX/XX/XX

ABMESSUNGEN IN: MM
TOLERANZEN: ±3MM

MATERIAL 1.4301

DO NOT SCALE DRAWING

MOHN GmbH
Am Stadion 4
DE 58540 Meinerzhagen
Tel.: 02354-9445-0 / Fax.: 02354-9445-299
www.mohn-gmbh.com / info@mohn-gmbh.com

Prüfkartenschrank

Seite A | Z.-Nr.: 13-3427.3b | REV.

Skala 1:2 | GEWICHT: 33,25 kg (+/-10%) | SEITE 1 VON 1

Weitergabe sowie Vervielfältigung dieses Dokuments, Verwertung und Mitteilung seines Inhalts sind verboten, soweit nicht ausdrücklich gestattet.
Zuwiderhandlungen verpflichten zu Schadenersatz. Alle Rechte für den Fall der Patent-, Gebrauchsmuster- oder Geschmacksmustereintragung vorbehalten.